Std
STANDARD
www.orquestastandard.com

AX-Synth
Roland

www.orquestastandard.com

tango
pop
rock
heavy
salsa
baladas
STANDARD

merengue
Std
pasodobles
www.orquestastandard.com

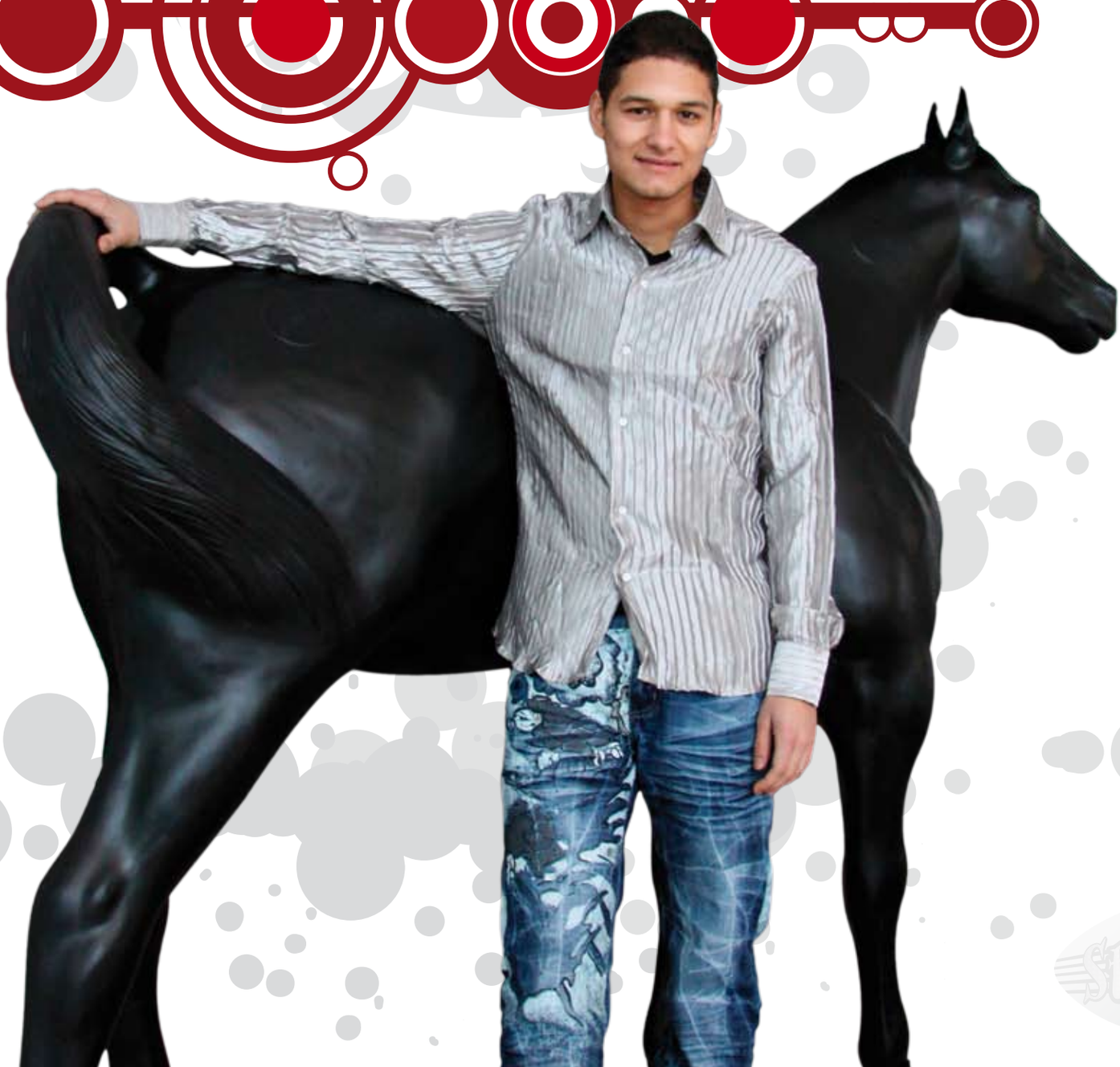

Ángel

Roberto

Alicia

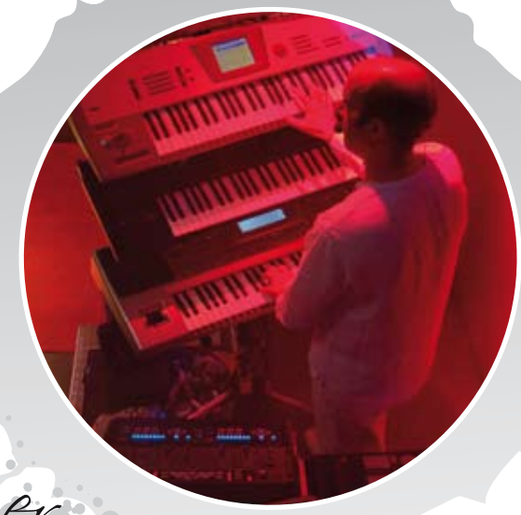

Javier

Josema

Sofía

Nelson

We never lost
in love
Exciting

la fuerza del directo

STANDARD
STANDARD

standard

. Javier: Teclados y voz
. Josema: guitarras y voz
. Alicia: voz
. Nelson: voz
. Sofía: voz
. Roberto: bajo y voz
. Ángel: batería

datos tecnicos

. trailer-escenario de 12 m.
. 22.000 w. de sonido line array (reinkus-heinz)
. 80.000 w. de iluminación
. 30 móviles
. robótica
. videoproyecciones
. efectos especiales
. pantalla con cámaras en directo

. técnico de sonido: Manuel Herrán
. luces, camaras y producción en directo: jj

medidas trailer-escenario

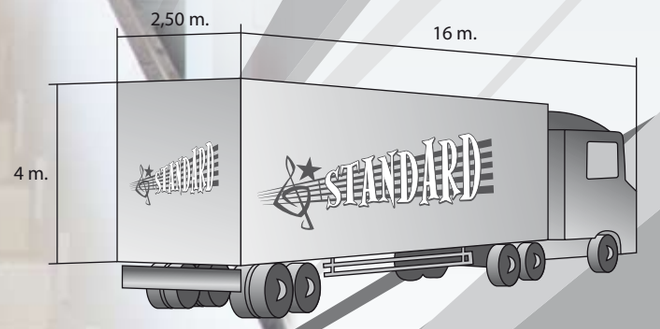

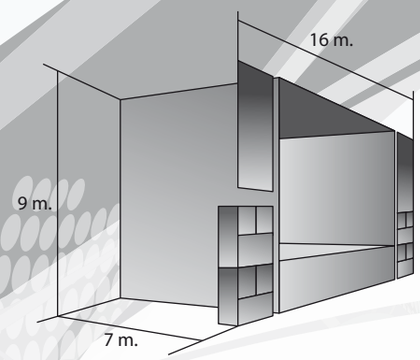

STANDARD

www.orquestastandard.com